Usando cubos de unidades para determinar el volumen Nombre:

Rellenar cada prisma rectangular con cubos para determinar el volumen. Cada unidad de primsa es medida en cm (no a escala).

Ej)

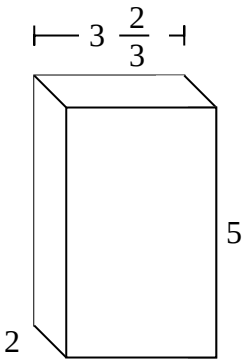

1)

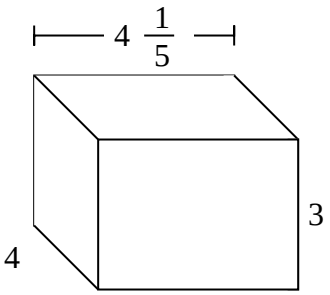

2)

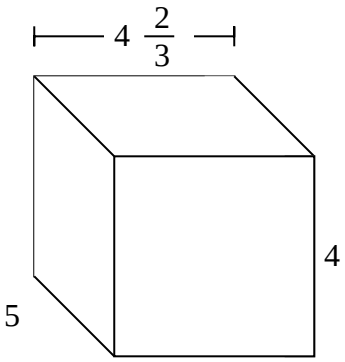

3)

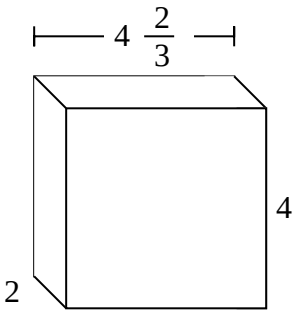

4)

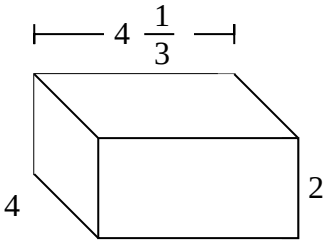

5)

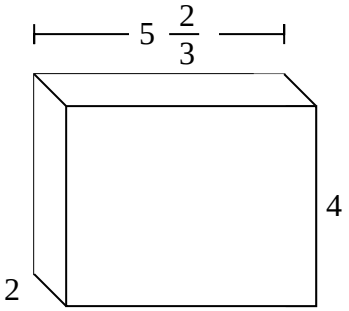

6)

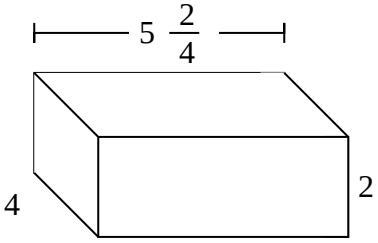

7)

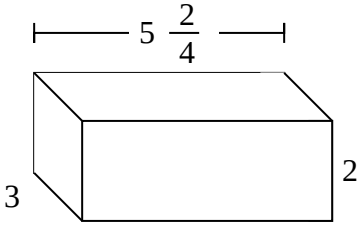

Respuestas

Ej. **36 $^{2}/_{3}$ cm**

1. _____
2. _____
3. _____
4. _____
5. _____
6. _____
7. _____

1-7	86	71	57	43	29	14	0

Usando cubos de unidades para determinar el volumen Nombre: **Clave De Respuestas**

Rellenar cada prisma rectangular con cubos para determinar el volumen. Cada unidad de primsa es medida en cm (no a escala).

Ej)

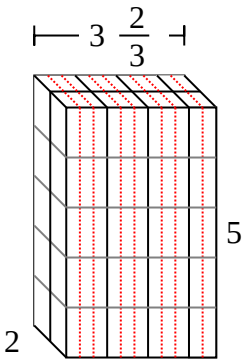

1)

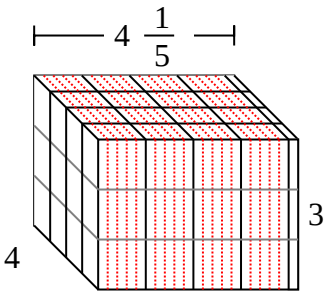

2)

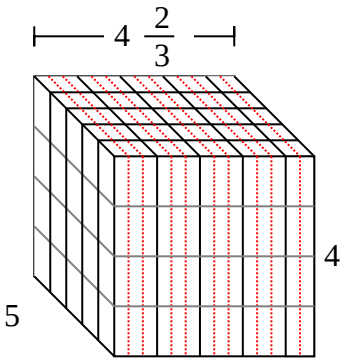

3)

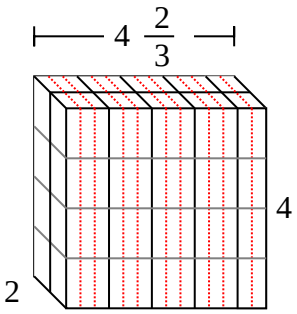

4)

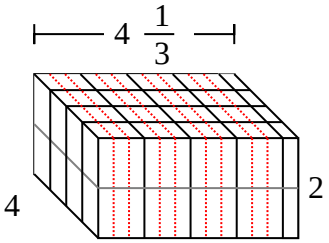

5)

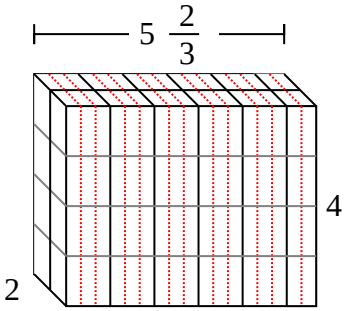

6)

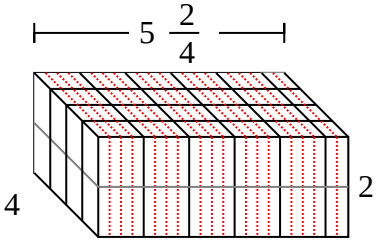

7)

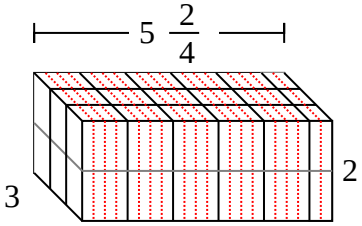

Respuestas

Ej. **36 $^{2}/_{3}$ cm**

1. **50 $^{2}/_{5}$ cm**
2. **93 $^{1}/_{3}$ cm**
3. **37 $^{1}/_{3}$ cm**
4. **34 $^{2}/_{3}$ cm**
5. **45 $^{1}/_{3}$ cm**
6. **44 cm**
7. **33 cm**

1-7	86	71	57	43	29	14	0

Usando cubos de unidades para determinar el volumen Nombre:

Rellenar cada prisma rectangular con cubos para determinar el volumen. Cada unidad de primsa es medida en cm (no a escala).

Ej)

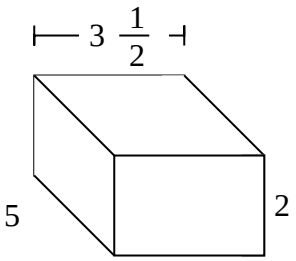

1)

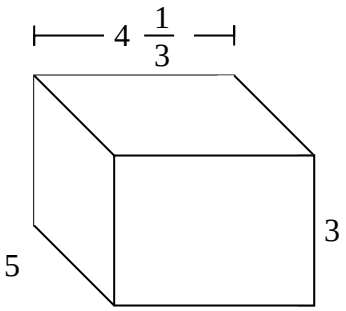

2)

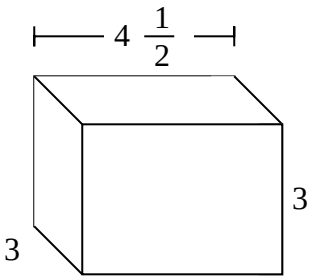

3)

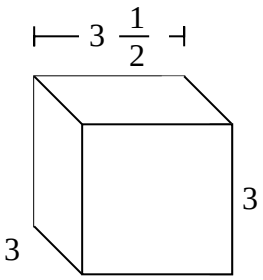

4)

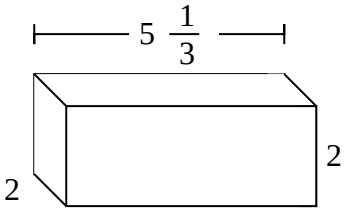

5)

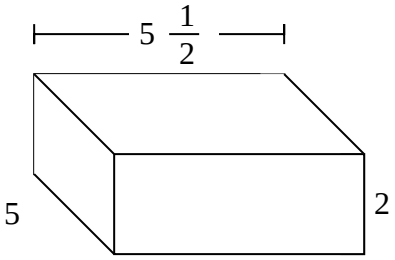

6)

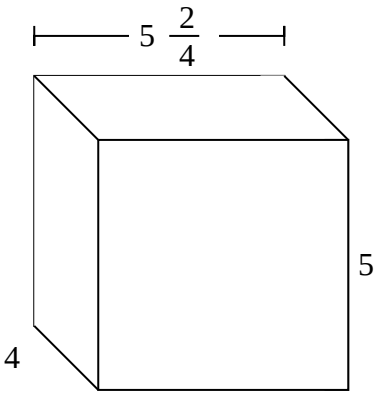

7)

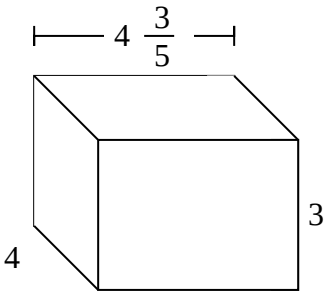

Respuestas

Ej. 35 cm

1. _____

2. _____

3. _____

4. _____

5. _____

6. _____

7. _____

1-7	86	71	57	43	29	14	0

Rellenar cada prisma rectangular con cubos para determinar el volumen. Cada unidad de primsa es medida en cm (no a escala).

Ej)

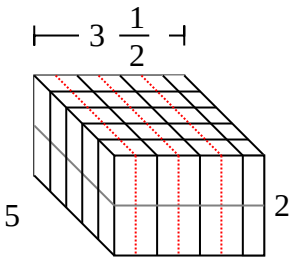

1)

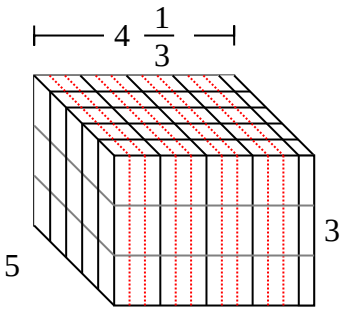

2)

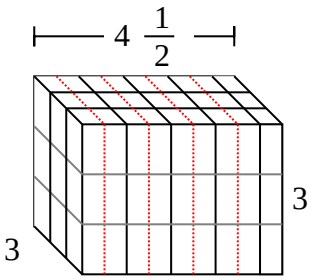

3)

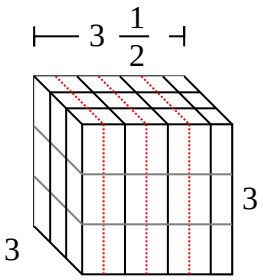

4)

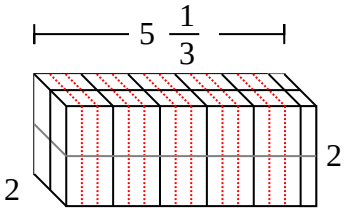

5)

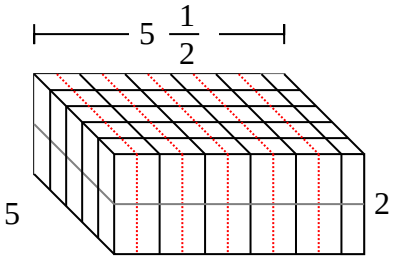

6)

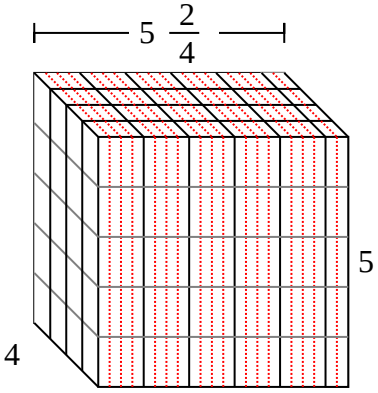

7)

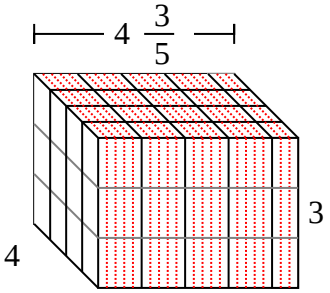

Respuestas

Ej.	35 cm
1.	65 cm
2.	40 $^1/_2$ cm
3.	31 $^1/_2$ cm
4.	21 $^1/_3$ cm
5.	55 cm
6.	110 cm
7.	55 $^1/_5$ cm

1-7	86	71	57	43	29	14	0

Usando cubos de unidades para determinar el volumen Nombre:

Rellenar cada prisma rectangular con cubos para determinar el volumen. Cada unidad de primsa es medida en cm (no a escala).

Ej)

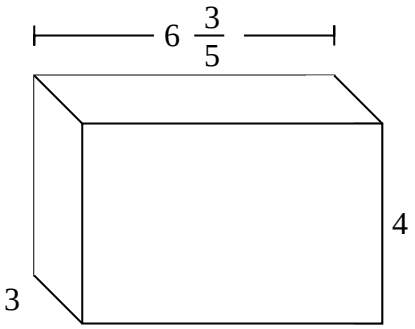

1)

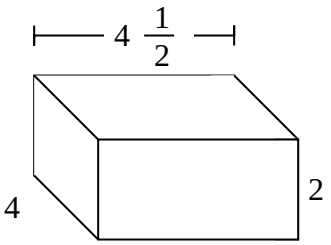

2)

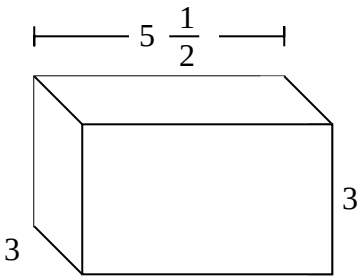

3)

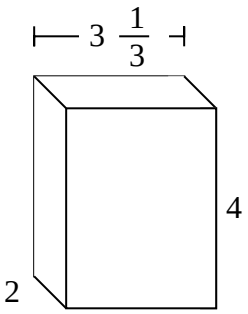

4)

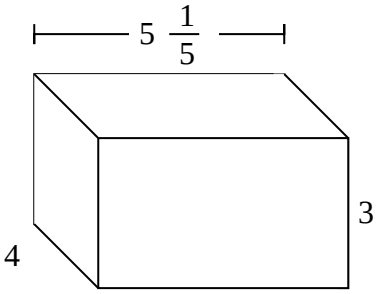

5)

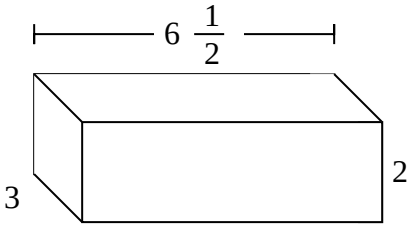

6)

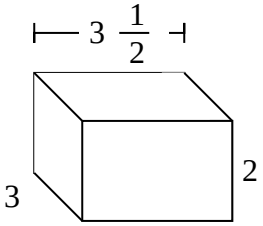

7)

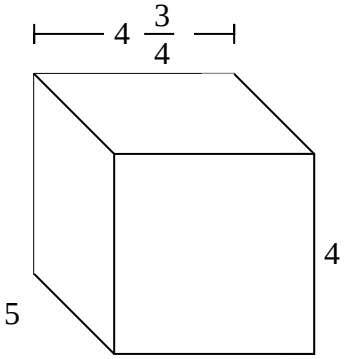

Respuestas

Ej. 79 $^{1}/_{5}$ cm

1. _____
2. _____
3. _____
4. _____
5. _____
6. _____
7. _____

1-7	86	71	57	43	29	14	0

Rellenar cada prisma rectangular con cubos para determinar el volumen. Cada unidad de primsa es medida en cm (no a escala).

Ej)

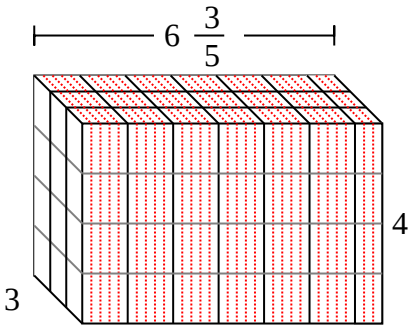

1)

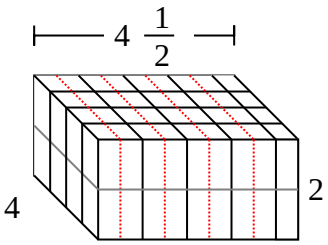

2)

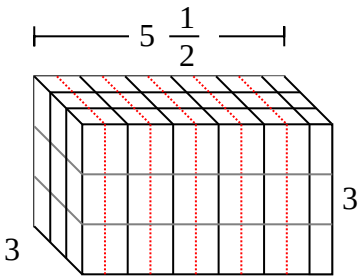

3)

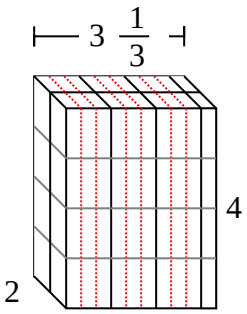

4)

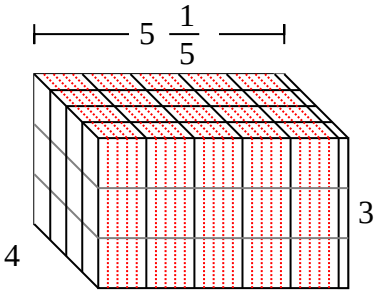

5)

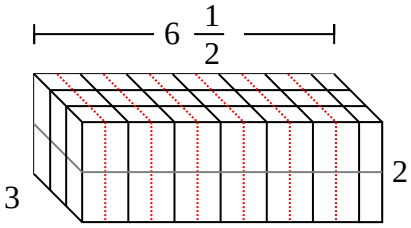

6)

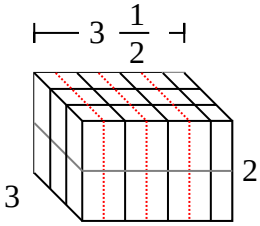

7)

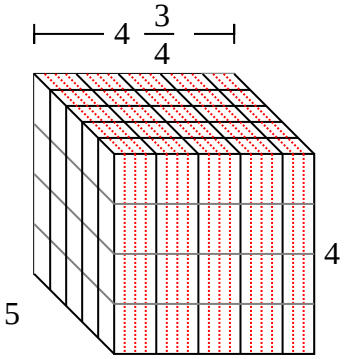

Respuestas

Ej.	79 $^{1}/_{5}$ cm
1.	36 cm
2.	49 $^{1}/_{2}$ cm
3.	26 $^{2}/_{3}$ cm
4.	62 $^{2}/_{5}$ cm
5.	39 cm
6.	21 cm
7.	95 cm

1-7	86	71	57	43	29	14	0

Usando cubos de unidades para determinar el volumen Nombre:

Rellenar cada prisma rectangular con cubos para determinar el volumen. Cada unidad de primsa es medida en cm (no a escala).

Ej)

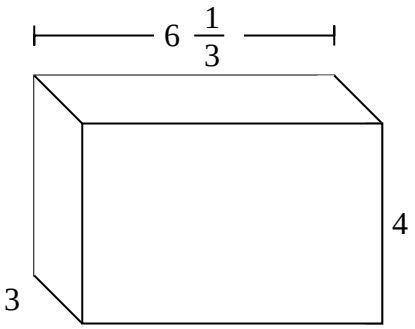

1)

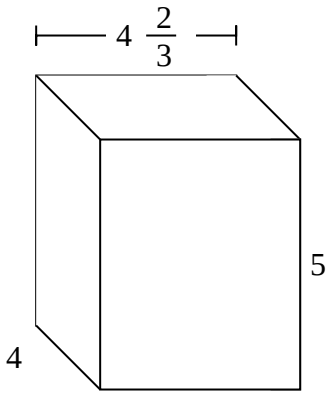

2)

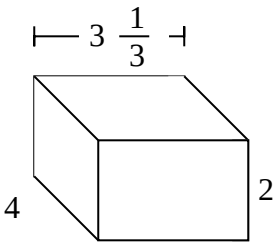

3)

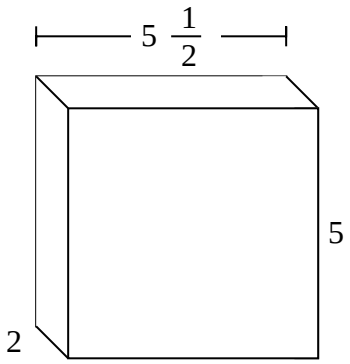

4)

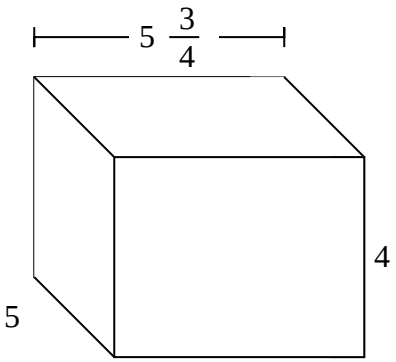

5)

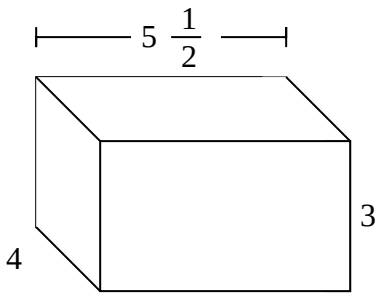

6)

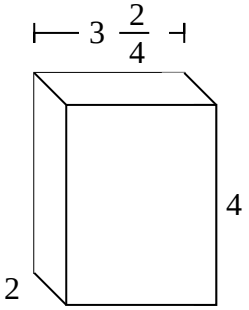

7)

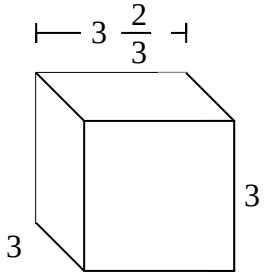

Respuestas

Ej. 76 cm

1. _____

2. _____

3. _____

4. _____

5. _____

6. _____

7. _____

1-7	86	71	57	43	29	14	0

Rellenar cada prisma rectangular con cubos para determinar el volumen. Cada unidad de primsa es medida en cm (no a escala).

Ej)

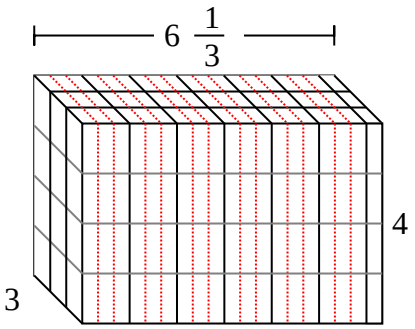

1)

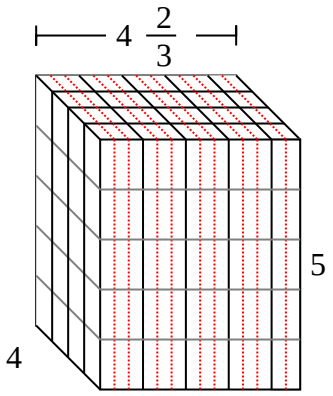

2)

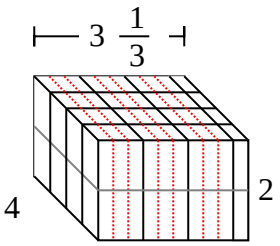

3)

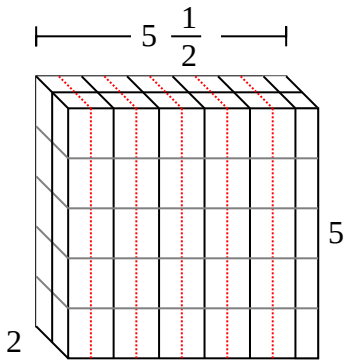

4)

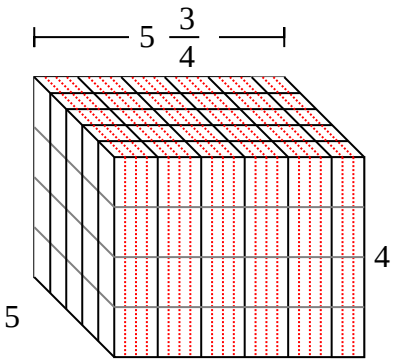

5)

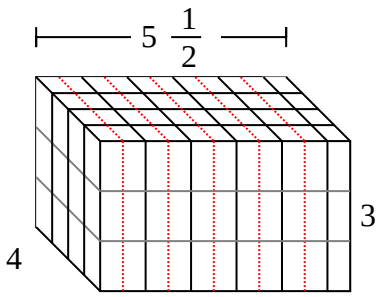

6)

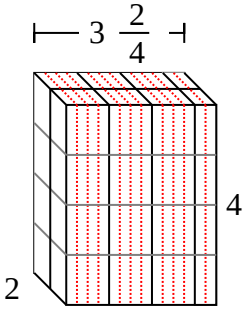

7)

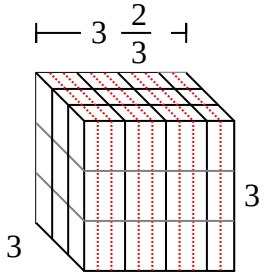

Respuestas

Ej.	76 cm
1.	93 $^{1}/_{3}$ cm
2.	26 $^{2}/_{3}$ cm
3.	55 cm
4.	115 cm
5.	66 cm
6.	28 cm
7.	33 cm

1-7	86	71	57	43	29	14	0

Usando cubos de unidades para determinar el volumen Nombre:

Rellenar cada prisma rectangular con cubos para determinar el volumen. Cada unidad de primsa es medida en cm (no a escala).

Ej)

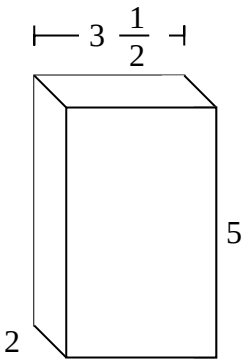

1)

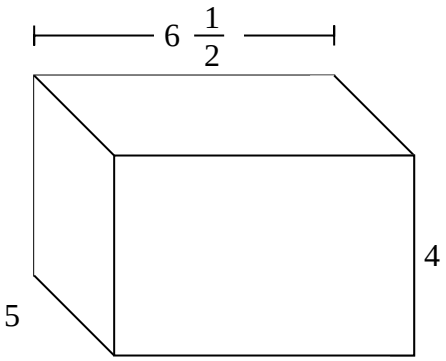

2)

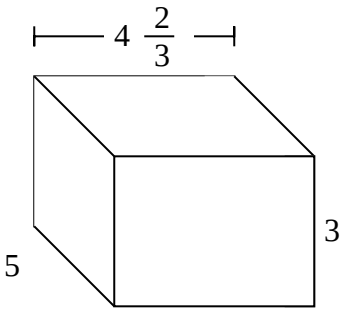

3)

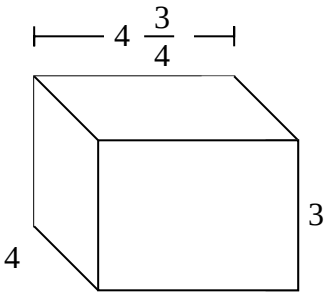

4)

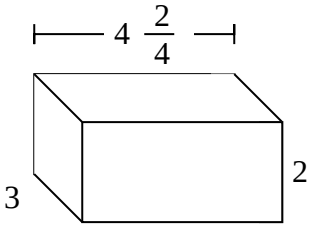

5)

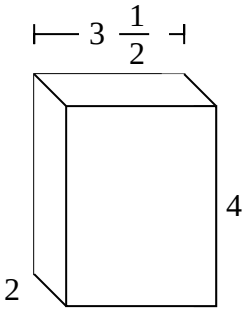

6)

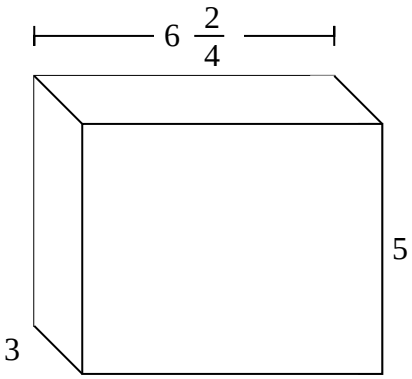

7)

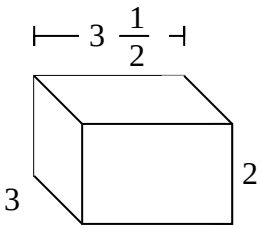

Respuestas

Ej. 35 cm

1. _____

2. _____

3. _____

4. _____

5. _____

6. _____

7. _____

1-7	86	71	57	43	29	14	0

Rellenar cada prisma rectangular con cubos para determinar el volumen. Cada unidad de primsa es medida en cm (no a escala).

Ej)

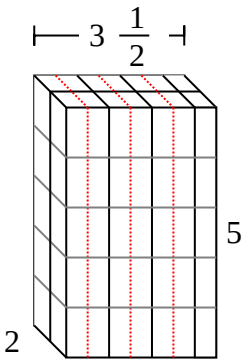

1)

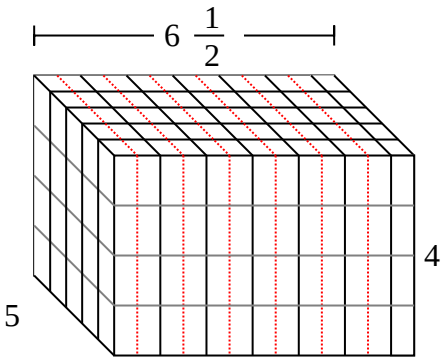

2)

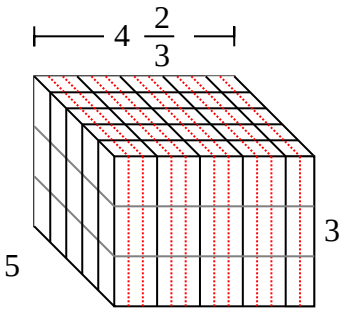

3)

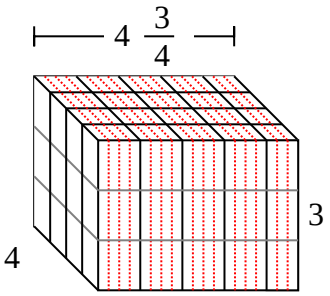

4)

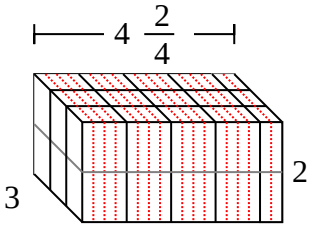

5)

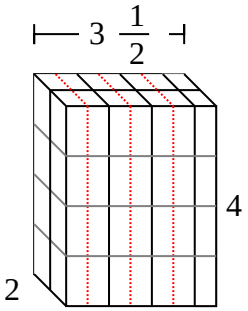

6)

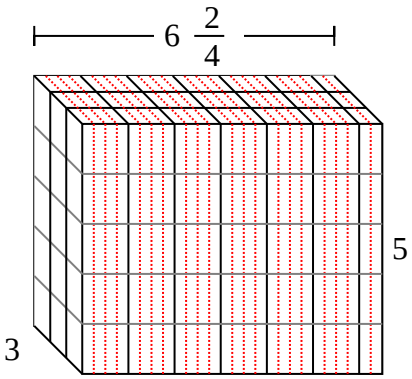

7)

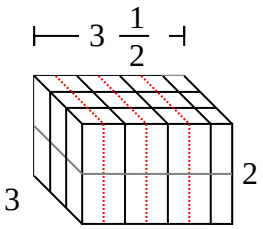

Respuestas

Ej. **35 cm**

1. **130 cm**
2. **70 cm**
3. **57 cm**
4. **27 cm**
5. **28 cm**
6. **97 $^{2}/_{4}$ cm**
7. **21 cm**

1-7	86	71	57	43	29	14	0

Usando cubos de unidades para determinar el volumen Nombre:

Rellenar cada prisma rectangular con cubos para determinar el volumen. Cada unidad de primsa es medida en cm (no a escala).

Ej)

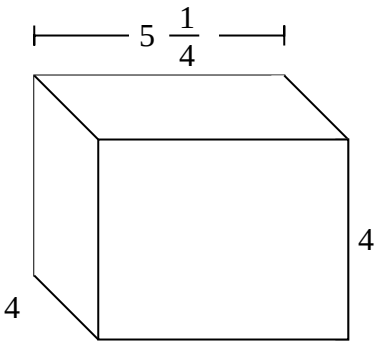

1)

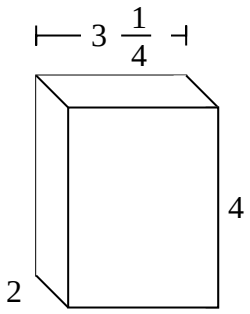

2)

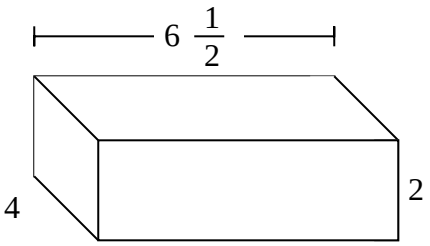

3)

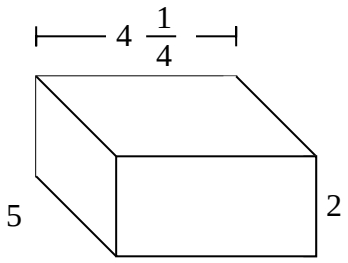

4)

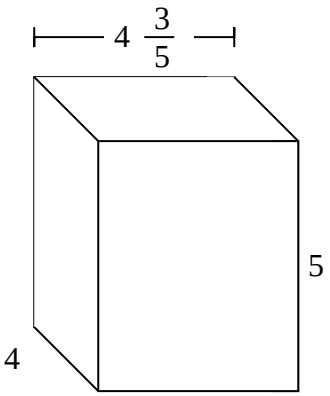

5)

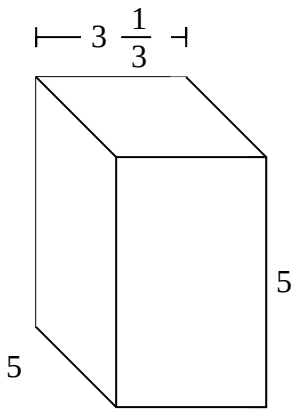

6)

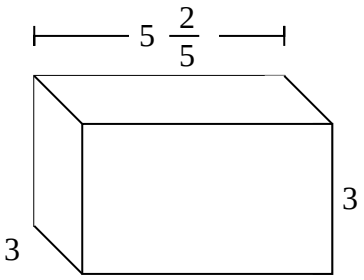

7)

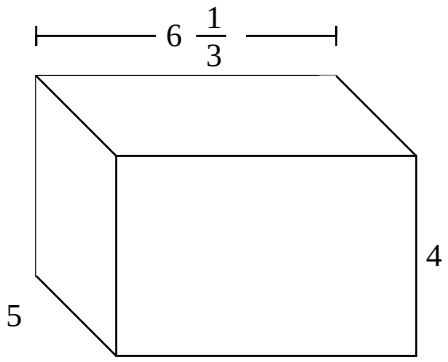

Respuestas

Ej. **84 cm**

1. _____

2. _____

3. _____

4. _____

5. _____

6. _____

7. _____

1-7	86	71	57	43	29	14	0

Rellenar cada prisma rectangular con cubos para determinar el volumen. Cada unidad de primsa es medida en cm (no a escala).

Ej)

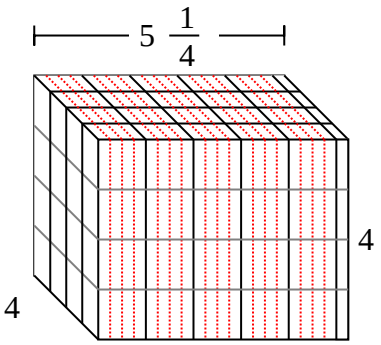

1)

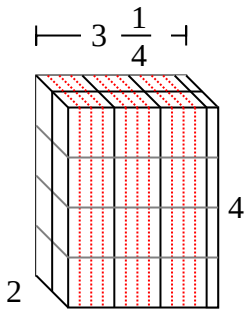

2)

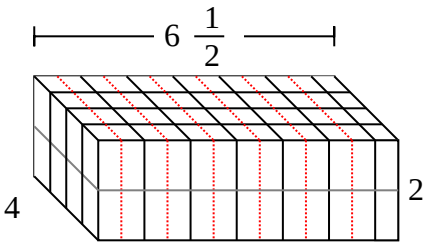

3)

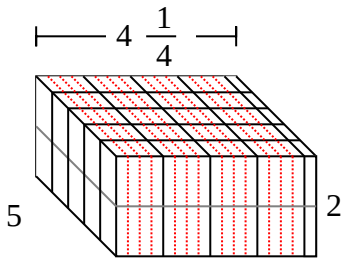

4)

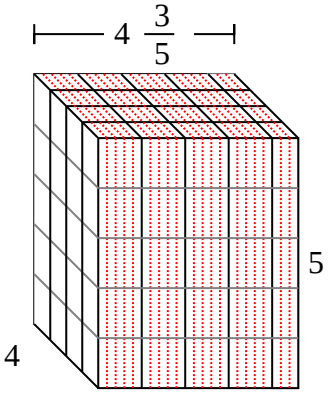

5)

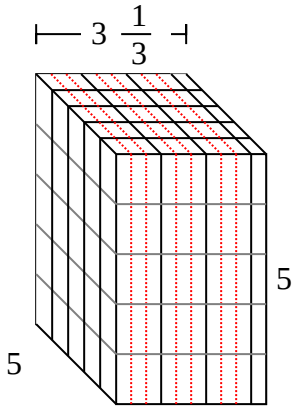

6)

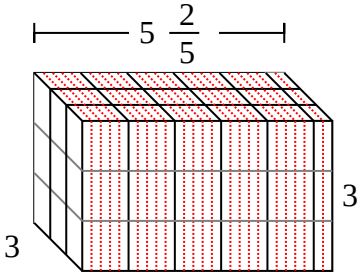

7)

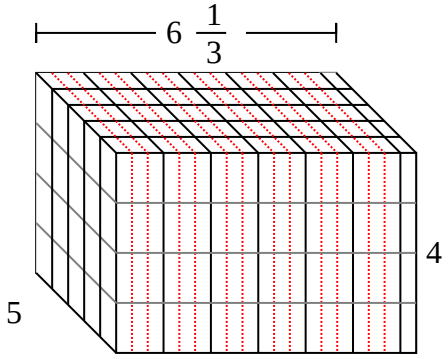

Respuestas

Ej.	84 cm
1.	26 cm
2.	52 cm
3.	$42\ ^{2}/_{4}$ cm
4.	92 cm
5.	$83\ ^{1}/_{3}$ cm
6.	$48\ ^{3}/_{5}$ cm
7.	$126\ ^{2}/_{3}$ cm

1-7	86	71	57	43	29	14	0

Usando cubos de unidades para determinar el volumen Nombre:

Rellenar cada prisma rectangular con cubos para determinar el volumen. Cada unidad de primsa es medida en cm (no a escala).

Ej)

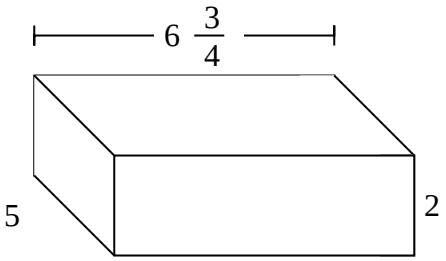

1)

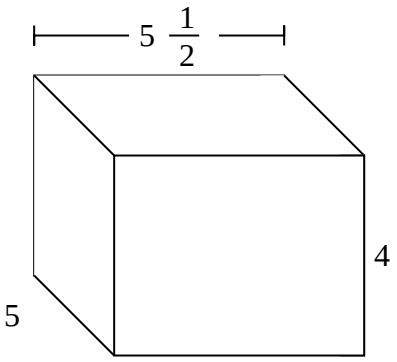

2)

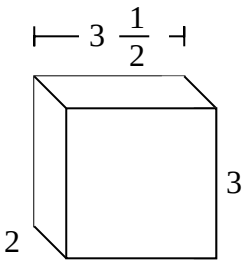

3)

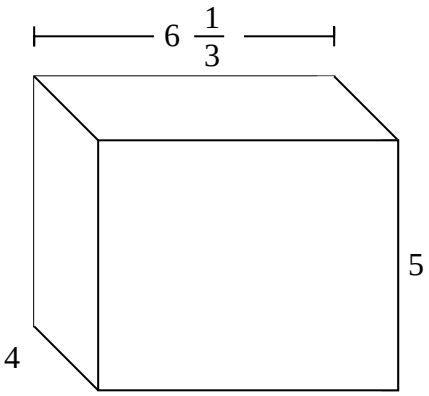

4)

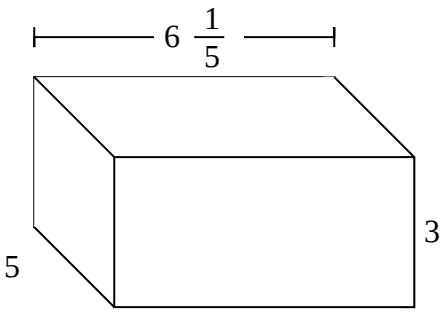

5)

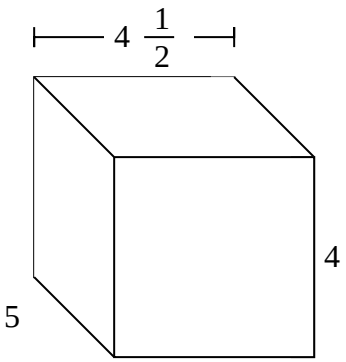

6)

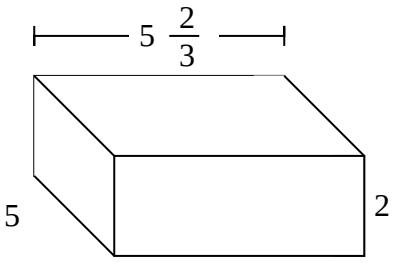

7)

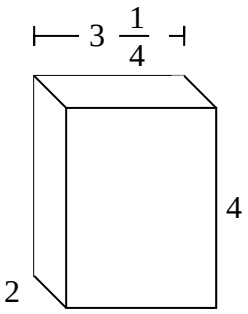

Respuestas

Ej. $67\ ^{2}/_{4}$ cm

1. _____
2. _____
3. _____
4. _____
5. _____
6. _____
7. _____

1-7	86	71	57	43	29	14	0

Rellenar cada prisma rectangular con cubos para determinar el volumen. Cada unidad de primsa es medida en cm (no a escala).

Ej)

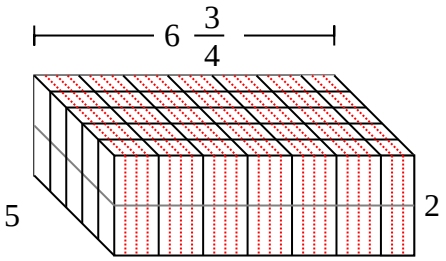

1)

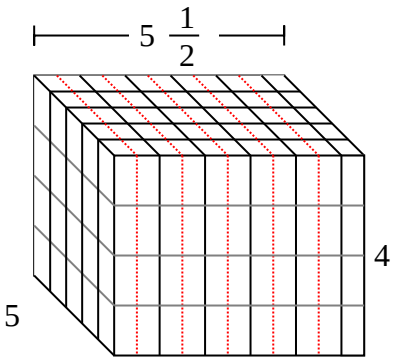

2)

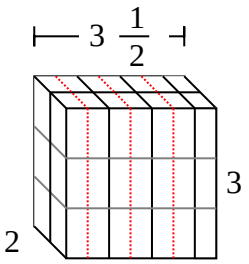

3)

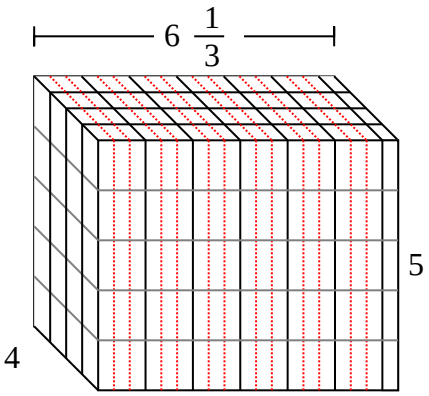

4)

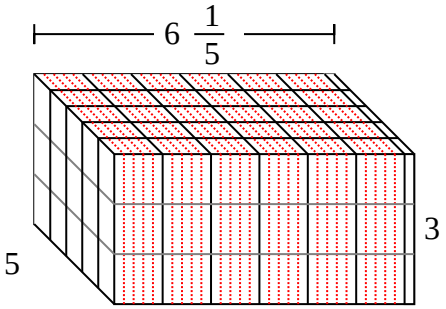

5)

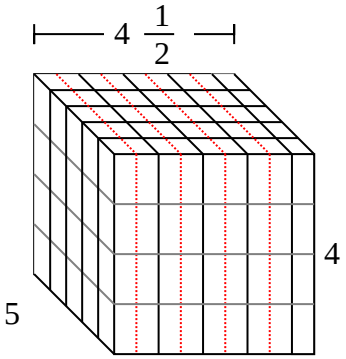

6)

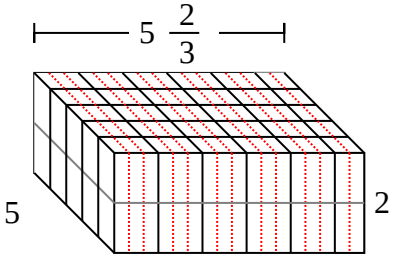

7)

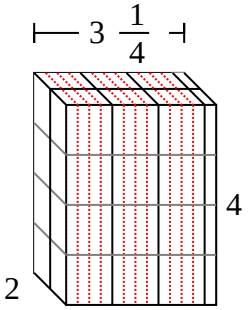

Respuestas

Ej.	$67\ ^{2}/_{4}$ cm
1.	110 cm
2.	21 cm
3.	$126\ ^{2}/_{3}$ cm
4.	93 cm
5.	90 cm
6.	$56\ ^{2}/_{3}$ cm
7.	26 cm

1-7	86	71	57	43	29	14	0

Usando cubos de unidades para determinar el volumen Nombre:

Rellenar cada prisma rectangular con cubos para determinar el volumen. Cada unidad de primsa es medida en cm (no a escala).

Ej)

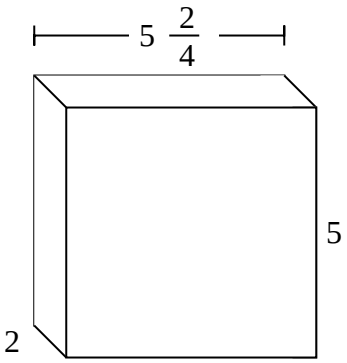

1)

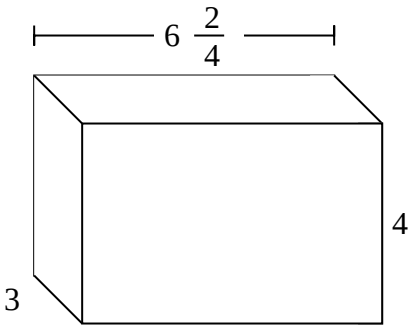

2)

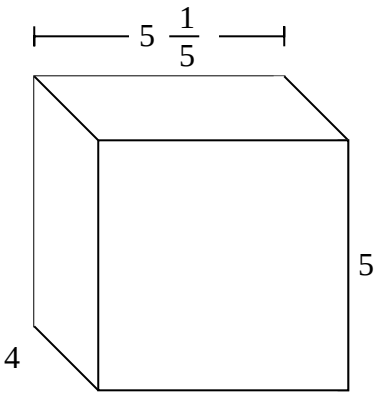

3)

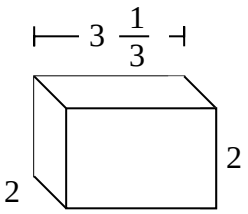

4)

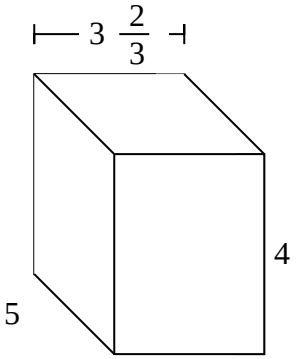

5)

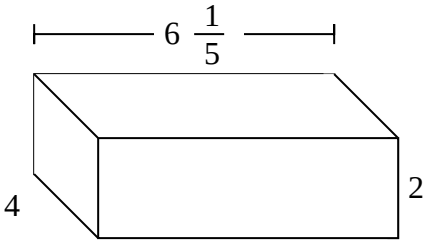

6)

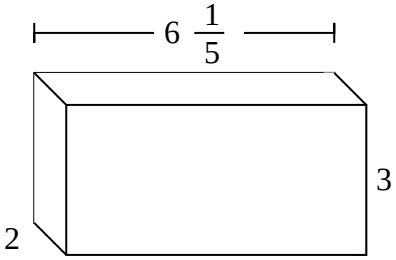

7)

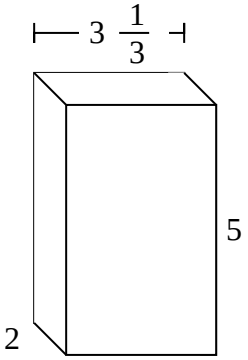

Respuestas

Ej. 55 cm

1. _____

2. _____

3. _____

4. _____

5. _____

6. _____

7. _____

1-7	86	71	57	43	29	14	0

Rellenar cada prisma rectangular con cubos para determinar el volumen. Cada unidad de primsa es medida en cm (no a escala).

Ej)

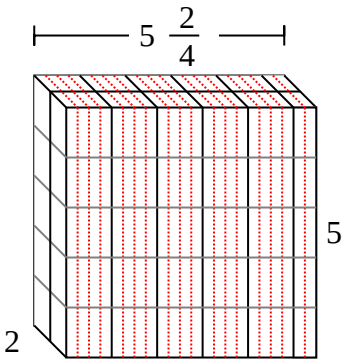

1)

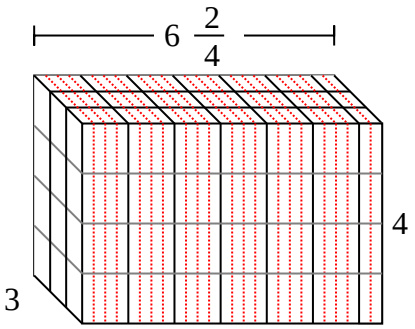

2)

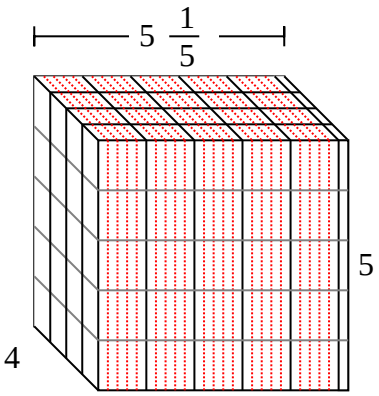

3)

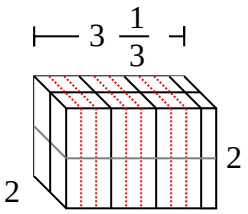

4)

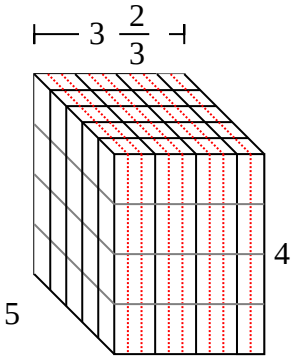

5)

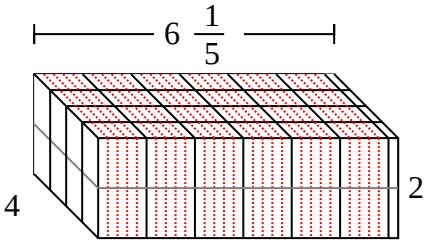

6)

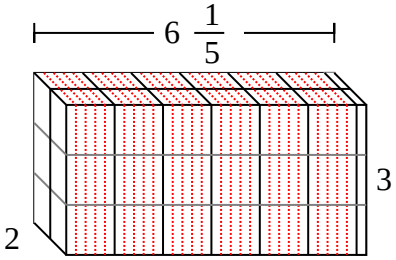

7)

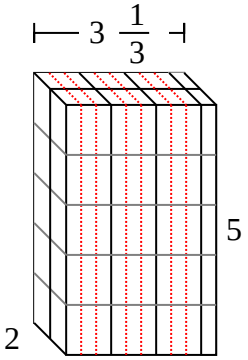

Respuestas

Ej.	55 cm
1.	78 cm
2.	104 cm
3.	13 $^{1}/_{3}$ cm
4.	73 $^{1}/_{3}$ cm
5.	49 $^{3}/_{5}$ cm
6.	37 $^{1}/_{5}$ cm
7.	33 $^{1}/_{3}$ cm

1-7	86	71	57	43	29	14	0

Usando cubos de unidades para determinar el volumen Nombre:

Rellenar cada prisma rectangular con cubos para determinar el volumen. Cada unidad de primsa es medida en cm (no a escala).

Ej)

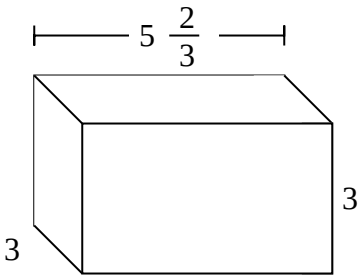

1)

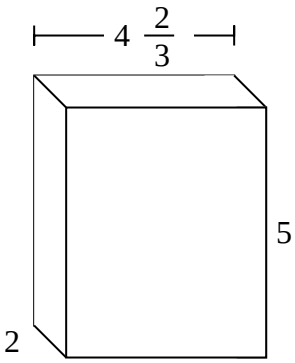

2)

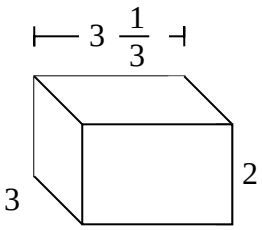

3)

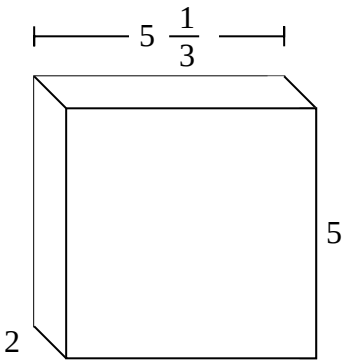

4)

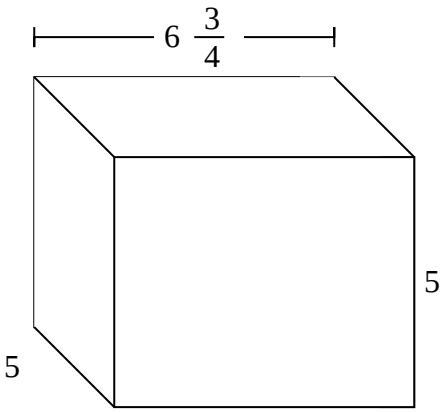

5)

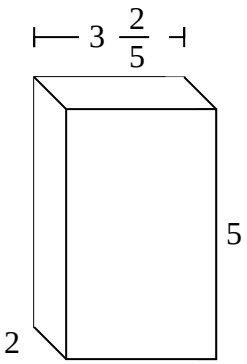

6)

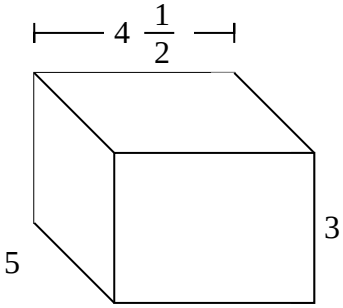

7)

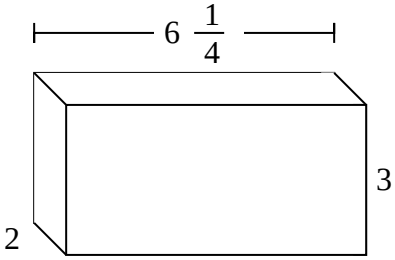

Respuestas

Ej. 51 cm

1. _____

2. _____

3. _____

4. _____

5. _____

6. _____

7. _____

1-7	86	71	57	43	29	14	0

Rellenar cada prisma rectangular con cubos para determinar el volumen. Cada unidad de primsa es medida en cm (no a escala).

Ej)

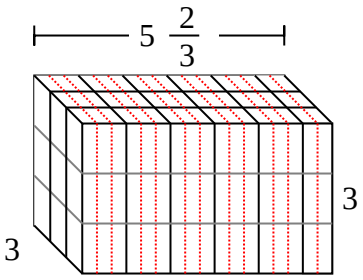

1)

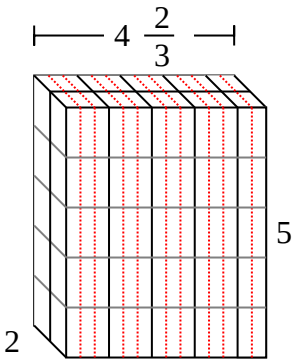

2)

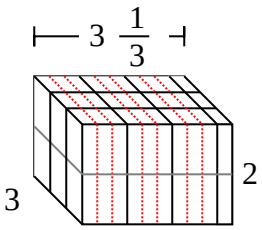

3)

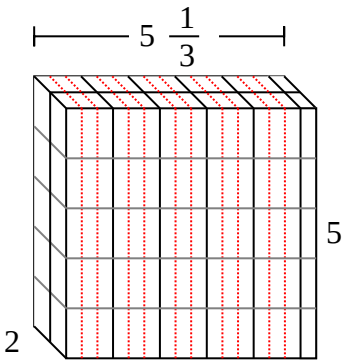

4)

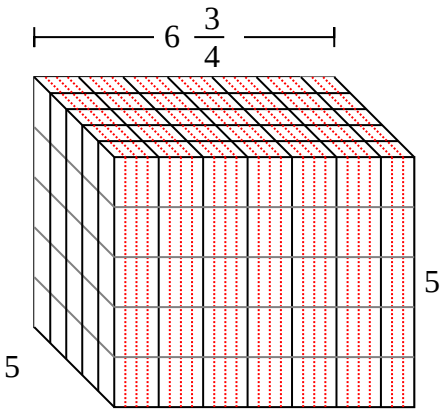

5)

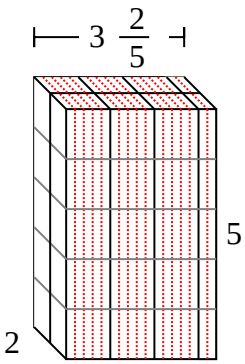

6)

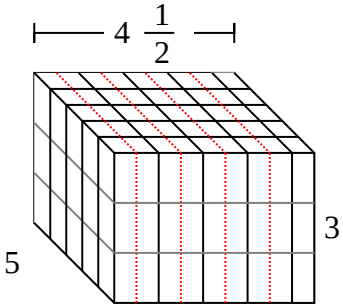

7)

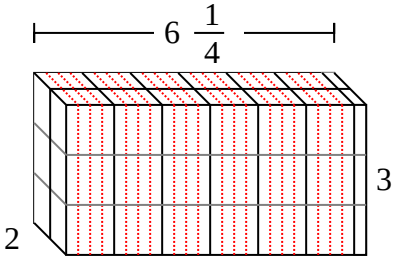

Respuestas

Ej.	51 cm
1.	$46\ ^{2}/_{3}$ cm
2.	20 cm
3.	$53\ ^{1}/_{3}$ cm
4.	$168\ ^{3}/_{4}$ cm
5.	34 cm
6.	$67\ ^{1}/_{2}$ cm
7.	$37\ ^{2}/_{4}$ cm

1-7	86	71	57	43	29	14	0

Usando cubos de unidades para determinar el volumen Nombre:

Rellenar cada prisma rectangular con cubos para determinar el volumen. Cada unidad de primsa es medida en cm (no a escala).

Ej)

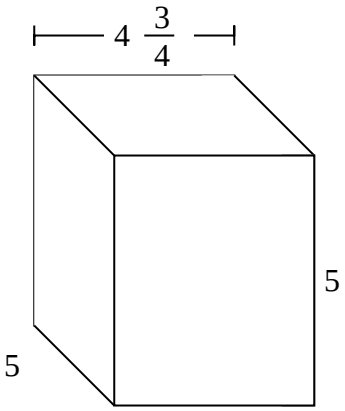

1)

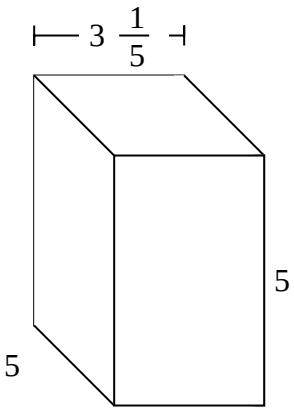

2)

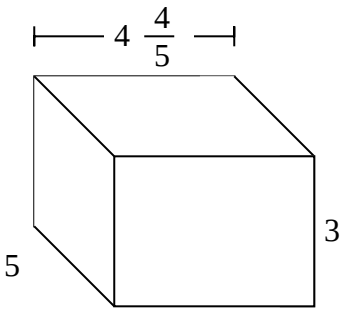

3)

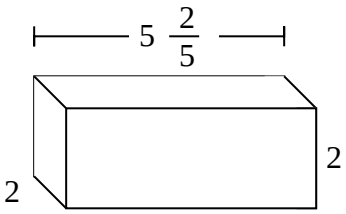

4)

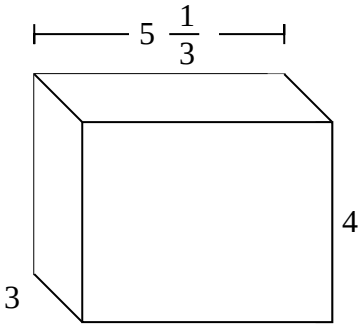

5)

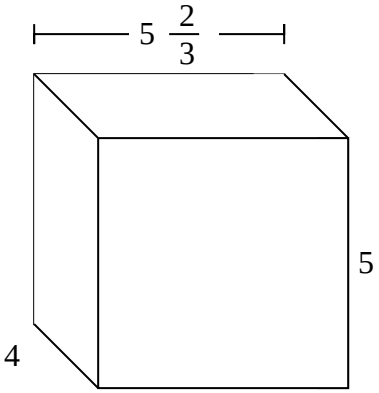

6)

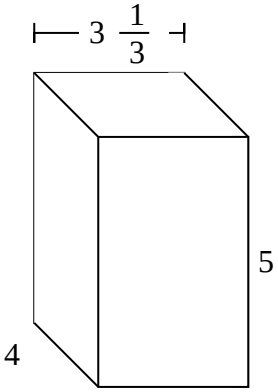

7)

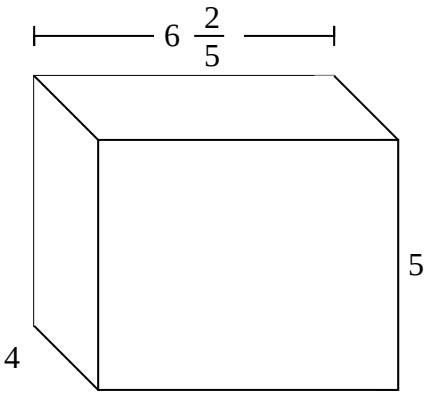

Respuestas

Ej. **118 $^{3}/_{4}$ cm**

1. _____
2. _____
3. _____
4. _____
5. _____
6. _____
7. _____

1-7	86	71	57	43	29	14	0

Rellenar cada prisma rectangular con cubos para determinar el volumen. Cada unidad de primsa es medida en cm (no a escala).

Ej)

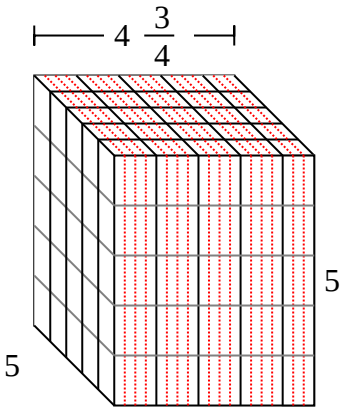

1)

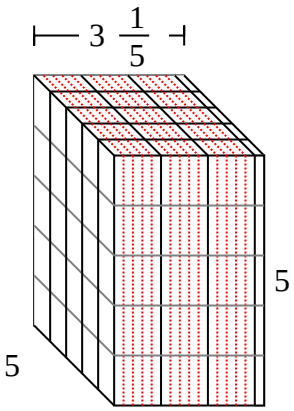

2)

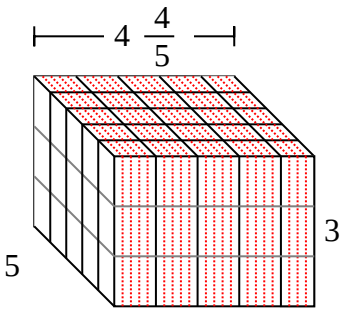

3)

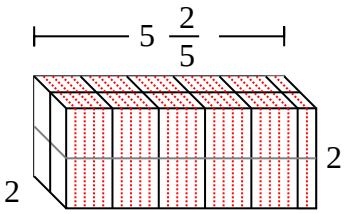

4)

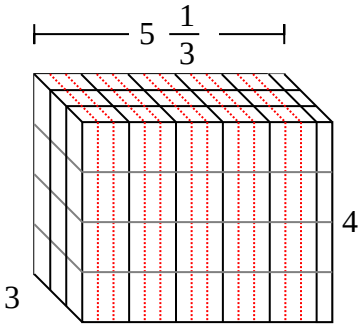

5)

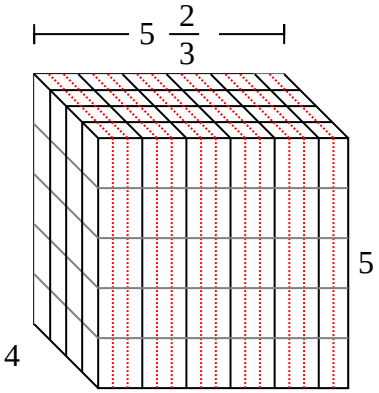

6)

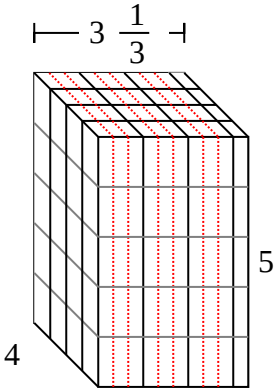

7)

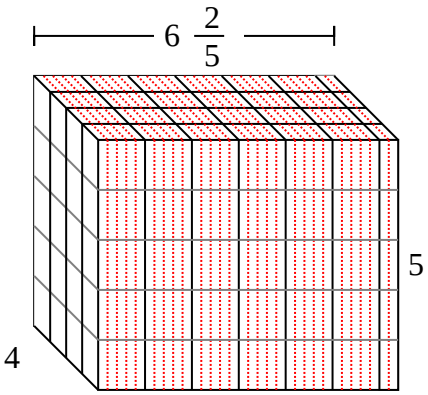

Respuestas

Ej.	$118\ ^{3}/_{4}$ cm
1.	80 cm
2.	72 cm
3.	$21\ ^{3}/_{5}$ cm
4.	64 cm
5.	$113\ ^{1}/_{3}$ cm
6.	$66\ ^{2}/_{3}$ cm
7.	128 cm

1-7	86	71	57	43	29	14	0