Encontrando el volumen total

Nombre:

Encontrar el valor total de cada figura mostrada.

1)

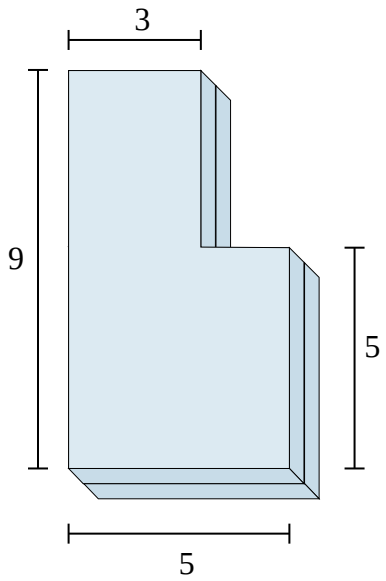

2)

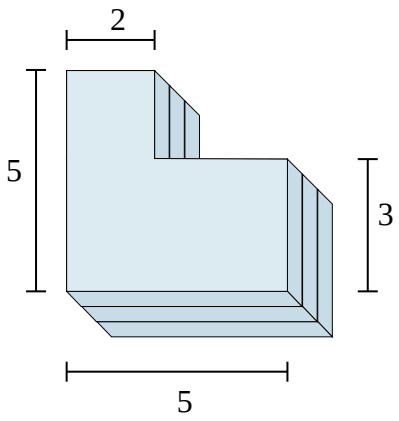

3)

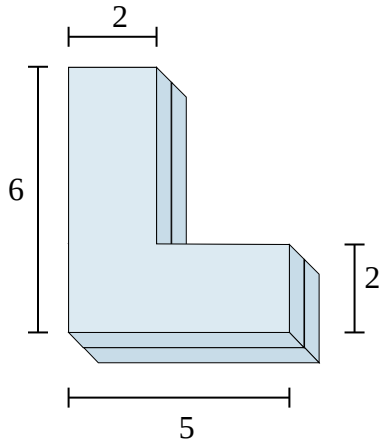

4)

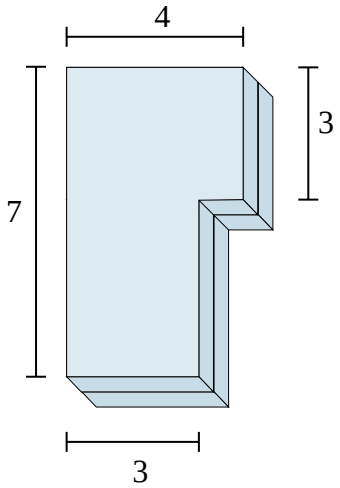

5)

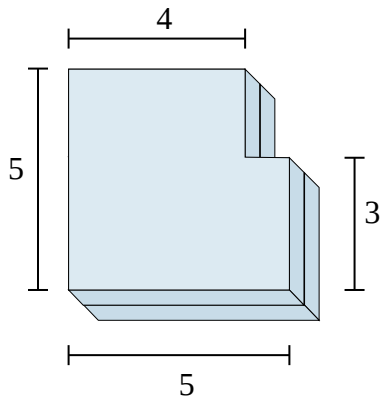

6)

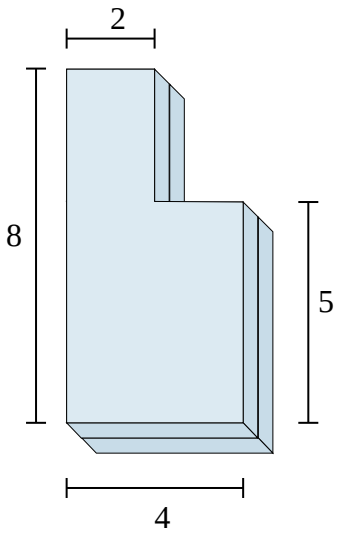

Respuestas

1. _____
2. _____
3. _____
4. _____
5. _____
6. _____

1-6	83	67	50	33	17	0

Nombre: **Clave De Respuestas**

Encontrar el valor total de cada figura mostrada.

1)

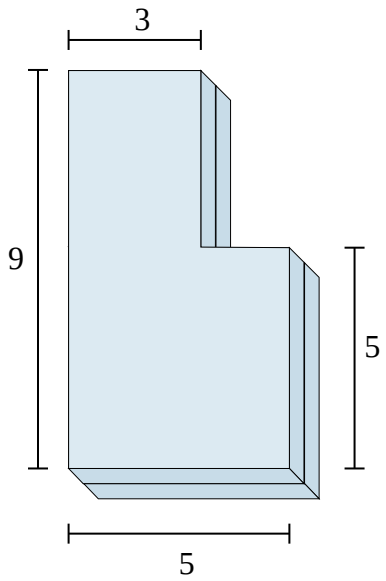

2)

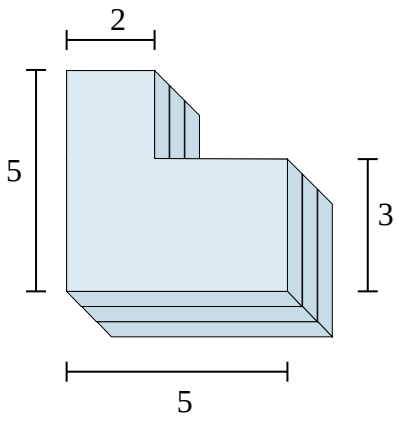

3)

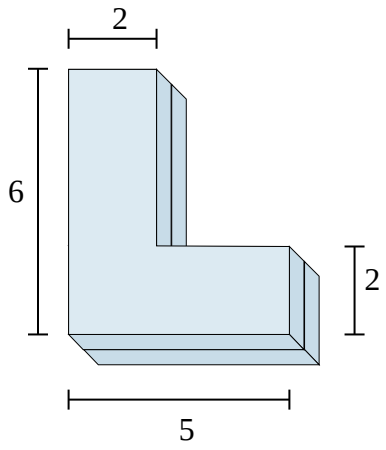

4)

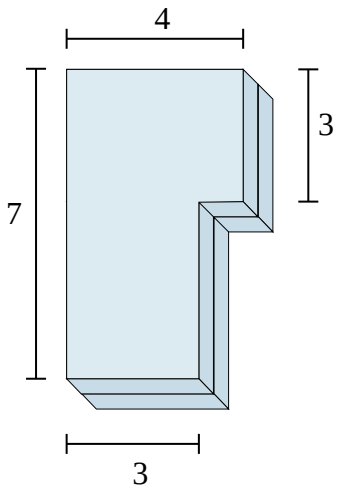

5)

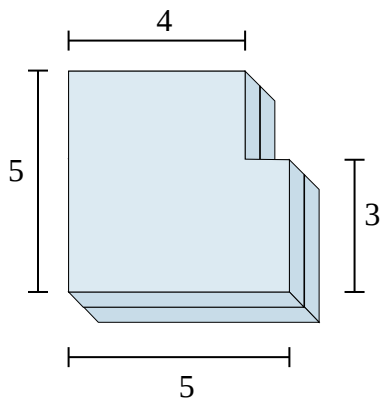

6)

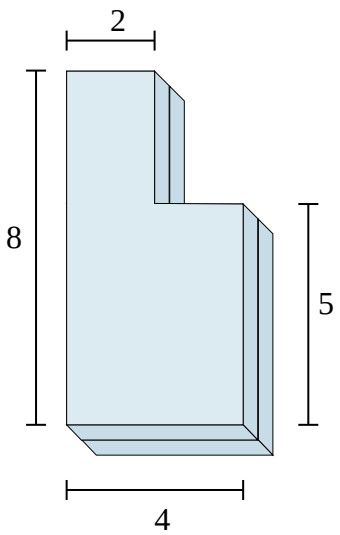

Respuestas

1. **74 cm³**
2. **57 cm³**
3. **36 cm³**
4. **48 cm³**
5. **46 cm³**
6. **52 cm³**

1-6	83	67	50	33	17	0

Encontrando el volumen total

Nombre:

Encontrar el valor total de cada figura mostrada.

1)

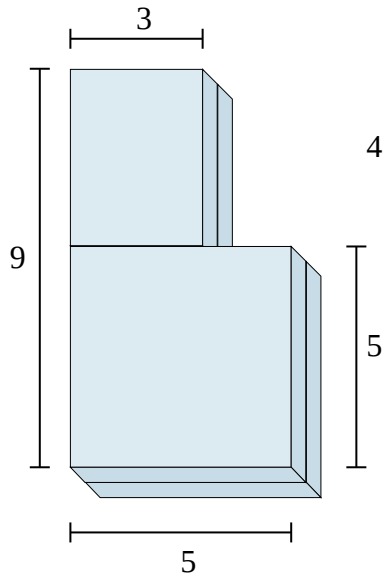

2)

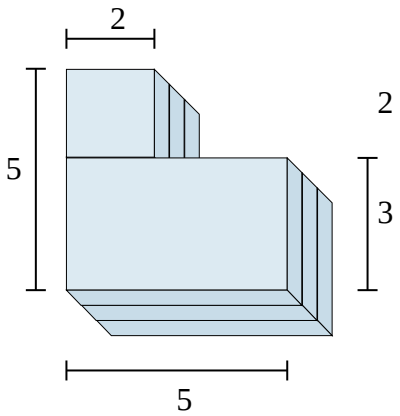

3)

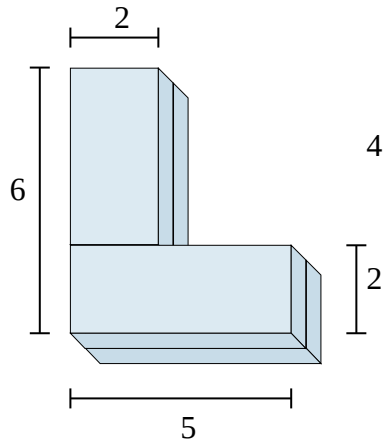

4)

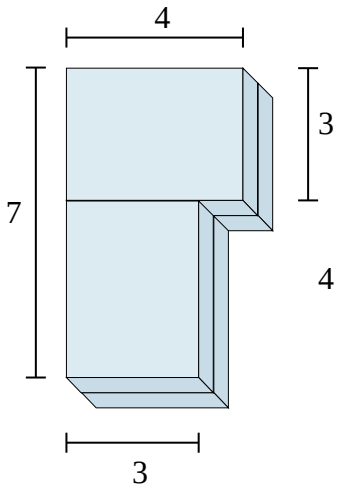

5)

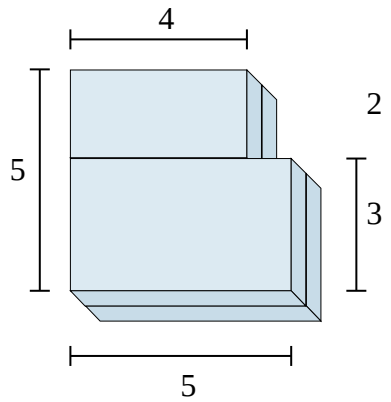

6)

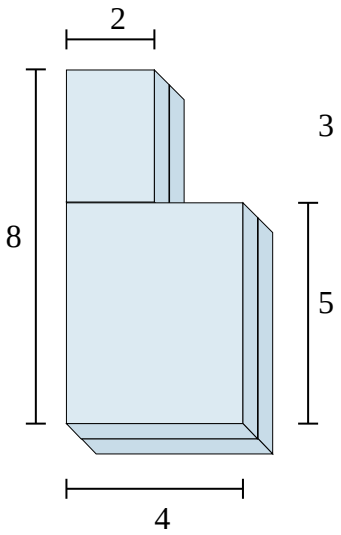

Respuestas

1. _____
2. _____
3. _____
4. _____
5. _____
6. _____

1-6	83	67	50	33	17	0